Istruzioni di Montaggio

Sollevatore Bilaterale per Sospensione INTRA

per Supporti Assali in Acciaio
03 027 1278 01

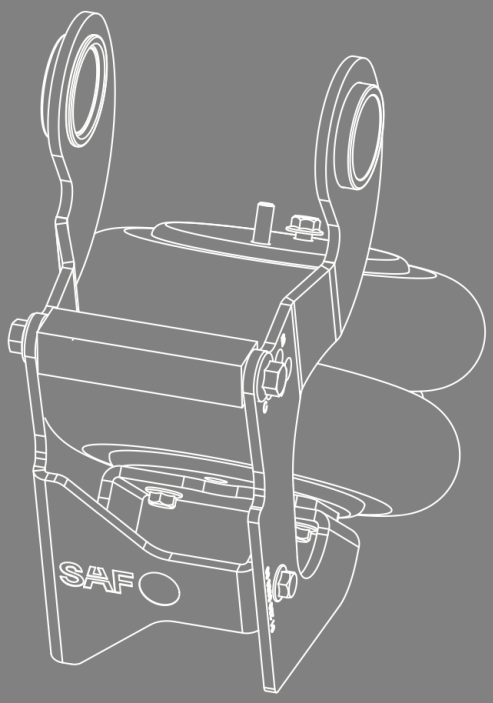

per Supporti Assali in Alluminio
03 027 1280 01

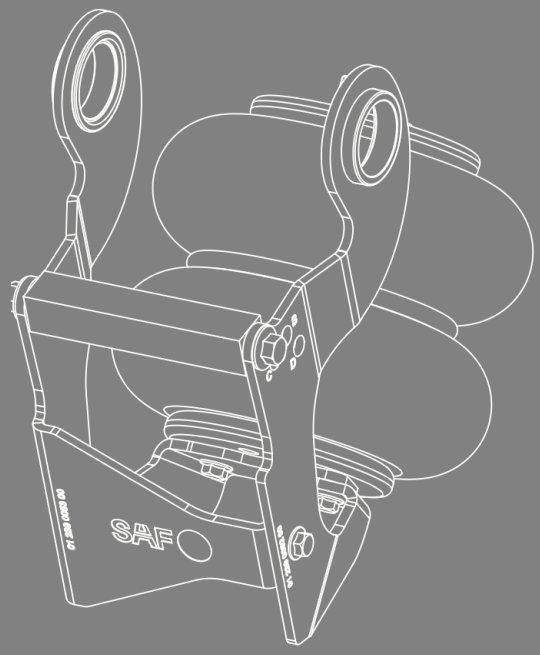

XL-AA11771 BM-ms-IT Rev C

MONTAGGIO DEL SOLLEVATORE

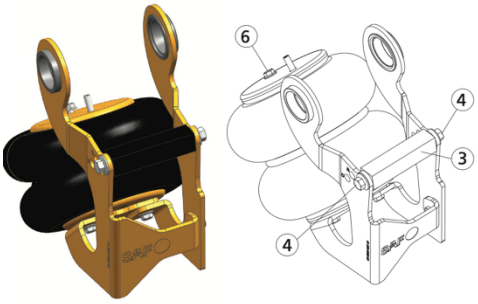

1. Smontare il Supporto Barra **(3)** tramite le viti a testa esagonale **(4)** e smontare la vite a testa esagonale **(6)** sul torpress del sollevatore.

2. Rimovere le fascette. Far scorrere un anello distanziatore **(9)** fino in fondo sul dado e uno fino in fondo sulla testa del bullone e contro la rondella eccentrica.

   Attenzione! Gli spallamenti di questi anelli distanziatori devono andare verso il supporto.

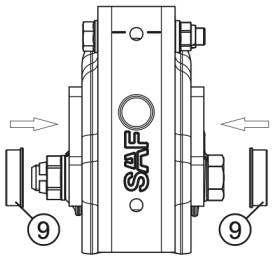

3. Smontare la vite a testa esagonale **(6),** allentare solo la vite a testa esagonale **(7),** aprire il braccio sollevatore separandolo e posizionare entrambi i bracci sugli anelli distanziatori **(9)**.

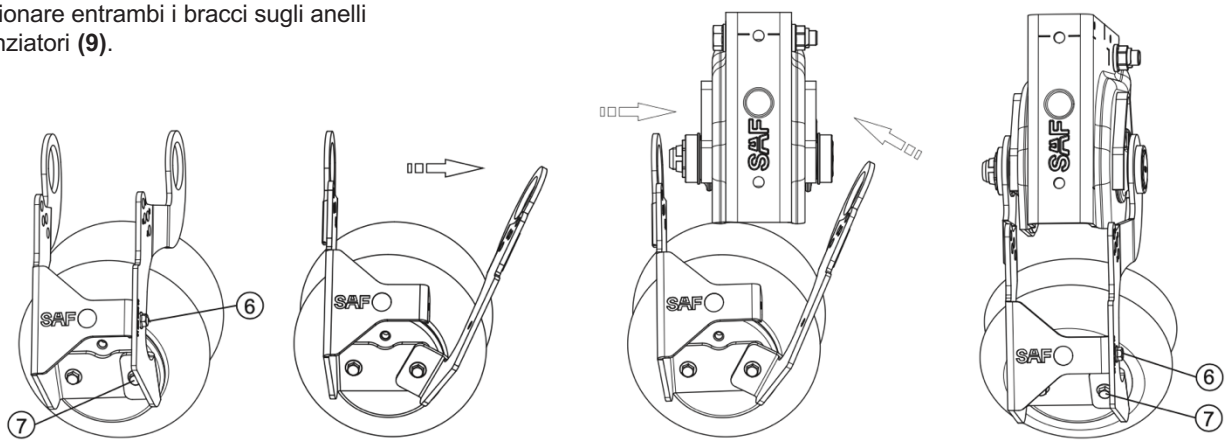

4. Serrare la vite a testa esagonale **(6)** Coppia di Serraggio 60 Nm/SW15 e serrare la vite a testa esagonale **(7)** Coppia di Serraggio 30 Nm/SW15.

5. Posizionare il torpress sollevatore **(5)** al braccio/balestra per mezzo del prigioniero filettato **(8)** e fissare il torpress per mezzo della vite a testa esagonale **(6)** dall'interno del braccio/balestra.
   Coppia di Serraggio 30 Nm/SW15

   Attenzione! Per accedere alla vite **(6)** si prega di considerare la posizione del cilindro freno!

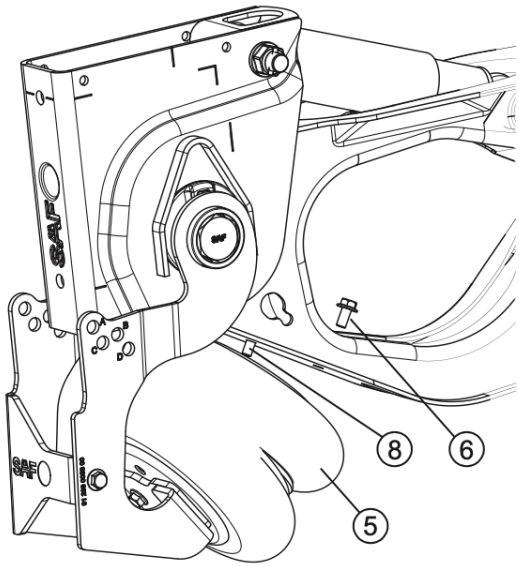

XL-AA11771 BM-ms-IT Rev C· 2017-02-08 · Con riserva di modifiche senza preavviso e con riserva di errori · © SAF–HOLLAND GmbH

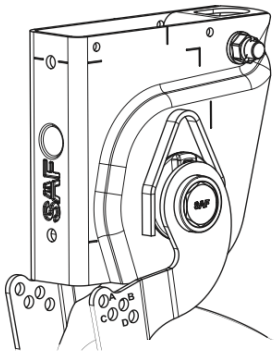

6. Rilevare la Posizione di Fissaggio **(Pos.)** come da tabella. Fissare il Supporto Barra **(3)** in posizione orizzontale nella parte inferiore del supporto tramite le viti a testa esagonale **(4)**.
   Coppia di Serraggio 120 Nm/SW18

ISTRUZIONI DI MONTAGGIO

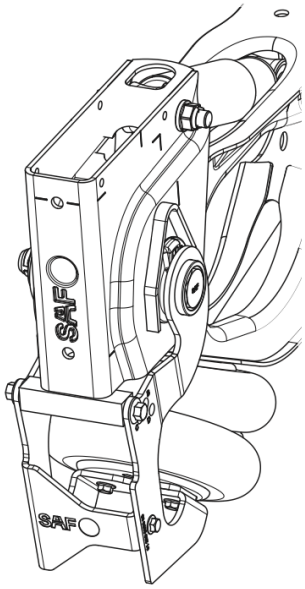

1. **Posizione di fissaggio (Pos.)**
   Il sollevatore deve essere regolato a seconda del tipo di sospensione (Combinazione balestra, supporto sospensione, dimensione diapress ed eventuale distanziale). La regolazione avviene posizionando la barra di supporto tra i bracci. Questa posizione (**Pos.**) può essere rilevata dalla tabella sottostante.

2. **Spazio d'installazione necessario davanti alla staffa di supporto (a)**
   A seconda della Pos. Troverete diverse misure per lo spazio necessario di fronte alla staffa di supporto. Questa può essere rilevata dalla tabella sotto **(a).**
   I +/- 6 (mm) devono essere considerati per lo spostamento del perno silent-block regolabile (allineamento assale).

3. **Altezza libera dal suolo (b)**
   A seconda della Pos. Troverete diverse misure per l'altezza da terra. Questo valore può essere rilevato dalla tabella seguente **(b)**.

Con Pos.	a [mm]	b [mm]
A	5 ± 6	270
B	15 ± 6	280
C	30 ± 6	285
D	55 ± 6	290

Sospensione			Pos.
IU25/2000 33	IU25/2000 42	Con Corsa Totale della Sospensione 180 mm	A
IU28/2005 33	IU28/2005 42		B
IU30/2505 33	IU30/2505 42		A
IU33/2510 33	IU33/2510 42		B
IU35/3010 33	IU35/3010 42		A
IO35/2000 33	IO35/2000 42		D
IO37/2500 33	IO37/2500 42		C
IO40/2505 33	IO40/2505 42		D
IO42/3005 33	IO42/3005 42		C
IO45/3010 33	IO45/3010 42		D
IO47/3510 33	IO47/3510 42		C
IO50/3515 33	IO50/3515 42		D

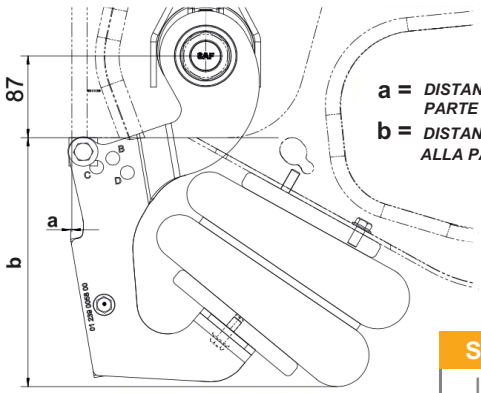

a = *DISTANZA DAL SOLLEVATORE ALLA PARTE ANTERIORE DEL SUPPORTO*
b = *DISTANZA DAL TORPRESS SOLLEVATORE ALLA PARTE INFERIORE DEL SUPPORTO*

Sospensione		Pos.
IU29/2000 41	Con Corsa Totale della Sospensione 200 mm	B
IU31/2500 41		A
IU34/2505 41		B
IU36/3005 41		A
IU39/3010 41		B
IU42/3015 41		C
IO44/3000 41		C
IO49/3505 41		C

Sospensione		Pos.
IU30/2000 47	Con Corsa Totale della Sospensione 260 mm	C
IU32/2500 47		B
IU35/2505 47		C
IU37/3005 47		B
IU40/3010 47		C
IU42/3510 47		B
IO45/3000 47		D
IO50/3505 47		D
IU27/2000 47 V90		B

OFFICIAL SERVICE

Emergenza 24h	+49 6095 301-247
Assistenza	+39 045 8250560
Ricambi	+39 045 8250560
Fax	+39 045 509789

assistenza@safholland.it

www.safholland.com

SAF-HOLLAND GmbH
Hauptstraße 26
D-63856 Bessenbach

Engineering Your Road to Success

XL-AA11771 BM-ms-IT Rev C · 2017-02-08 Con riserva di modifiche senza preavviso e con riserva di errori · © SAF-HOLLAND GmbH